GRUPA GŁOWIC ZACZEPOWYCH: / GROUP: **BC - 1700**

WARTOŚĆ - D: / D - VALUE: **15,8 kN**

DOPUSZCZALNA MASA CAŁKOWITA PRZYCZEPY: / PERMISSIBLE TOTAL TRAILER WEIGHT: **1700 kg**

DOPUSZCZALNY NACISK PIONOWY - S: / PERMISSIBLE STATIC VERTICAL LOAD - S: **100 kg**

wersja podstawowa | basic version | Grundausführung | version de base | основная версия | versión básica

Symbol Type code	Otwór X Hole X	Otwór Y Hole Y	Rozstaw otworów A Holes base A
BC-1700D	12,5x15,5	Ø12,5	Min54÷max57
BC-1700D-01	Ø12,5	Ø12,5	57
BC-1700D-02	Ø10,5	Ø10,5	57
BC-1700D-03	Ø12,5	Ø12,5	54

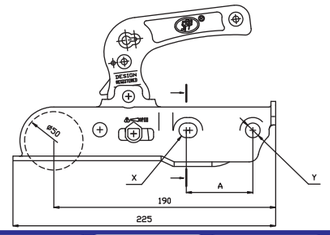

BC - 1700D

kartony
- rodzaje opakowań
cardboard boxes
- capacity of packages

typ / type wymiary / dimensions	A 425/285/155 mm	B 395/285/320 mm	D 1195/800/100 mm
ilość / quantity	10 szt. / pcs	20 szt. / pcs	500 szt. / pcs

Zamówienia krajowe/Orders for export
Realizujemy w terminie do 7 dni roboczych* | Term of completion: up to 30 working days*

NOTATKI / NOTES

e4 Wykonano zgodnie z dyrektywą 94/20/EC / According to Directive 94/20/EC
E4 Wykonano zgodnie z regulaminem Nr 55 ECE / According to Regulation 55 ECE

Dodatkowe wyposażenie

Tworzenie indeksu wybranej głowicy zaczepowej

BC — -800 — A — 1
Typ głowicy zaczepowej | Dopuszczalna masa całkowita przyczepy | Rodza i wersjaj przyłącza | Wyposażenie dodatkowe

Optional accessories

Creating the selected coupling head index

BC — -800 — A — 1
Coupling heads type | Permissible total trailer mass | Connection type and version | Additional accessories

Zusatz-ausrüstung

Index für gewählte Zugkugelkupplung einrichten

BC — -800 — A — 1
Zugkugel-kupplung-type | Zulässige Gesamtmasse des Anhängers | Art. und Ausführung des Zugkugel-kupplung | Zusatzausrüstungen

Equipement supplémentaire Accesoires

Création de l'index de la tête d'accouplement choisie

BC — -800 — A — 1
Type de la tête d'accouplement | Poids total de la remorque | Type et version du connecteur | Equipement supplémentaire Accesoires

Дополнительная оснастка

Создание индекса выбранной сцепной головки

BC — -800 — A — 1
Тип головки | Допустимая полная масса прицепа | Вид и версия присоединения | Дополнительная оснастка

Equipo adicional

Creación de un índice de cabezas de enganche seleccionadas

BC — -800 — A — 1
Tipo de cabezas de enganche | Masa máxima admisible | Tipo y versión de enganche

1

2

3

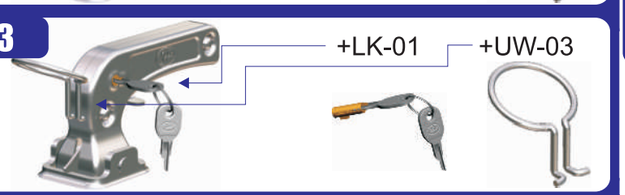

4

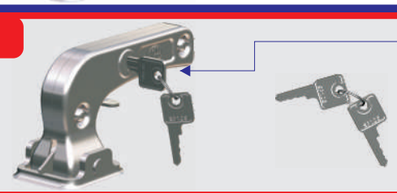

5

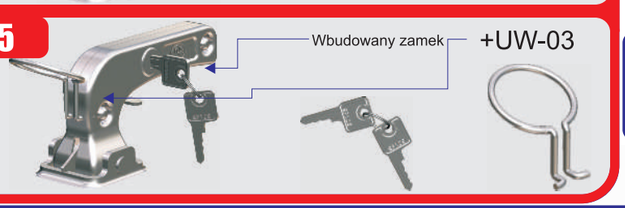

GRUPA GŁOWIC ZACZEPOWYCH: / GROUP: **BC - 2200**

WARTOŚĆ - D: / D - VALUE: **20,2 kN**

DOPUSZCZALNA MASA CAŁKOWITA PRZYCZEPY: / PERMISSIBLE TOTAL TRAILER WEIGHT: **2200 kg**

DOPUSZCZALNY NACISK PIONOWY - S: / PERMISSIBLE STATIC VERTICAL LOAD - S: **120 kg**

wersja podstawowa | basic version | Grundausführung | version de base | основная версия | versión básica

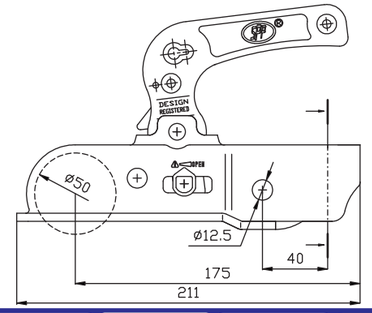

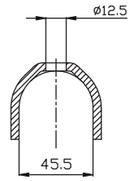

BC - 2200A

kartony
- rodzaje opakowań
cardboard boxes
- capacity of packages

typ / type wymiary / dimensions	A 425/285/155 mm	B 395/285/320 mm	D 1195/800/100 mm
ilość / quantity	10 szt. / pcs	20 szt. / pcs	500 szt. / pcs

Zamówienia krajowe/Orders for export
Realizujemy w terminie do 7 dni roboczych* | Term of completion: up to 30 working days*

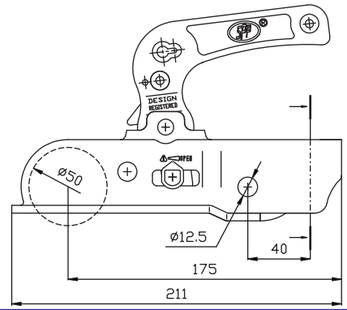

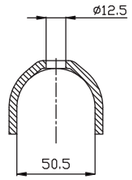

BC - 2200B

kartony
- rodzaje opakowań
cardboard boxes
- capacity of packages

typ / type wymiary / dimensions	A 425/285/155 mm	B 395/285/320 mm	D 1195/800/100 mm
ilość / quantity	10 szt. / pcs	20 szt. / pcs	500 szt. / pcs

Zamówienia krajowe/Orders for export
Realizujemy w terminie do 7 dni roboczych* | Term of completion: up to 30 working days*

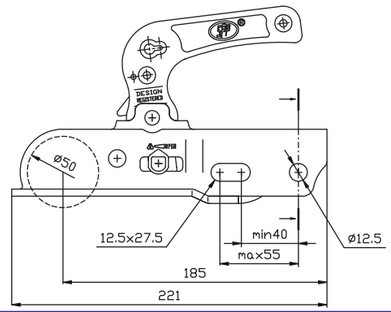

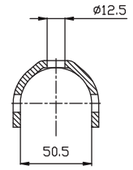

BC - 2200C

kartony
- rodzaje opakowań
cardboard boxes
- capacity of packages

typ / type wymiary / dimensions	A 425/285/155 mm	B 395/285/320 mm	D 1195/800/100 mm
ilość / quantity	10 szt. / pcs	20 szt. / pcs	500 szt. / pcs

Zamówienia krajowe/Orders for export
Realizujemy w terminie do 7 dni roboczych* | Term of completion: up to 30 working days*

* w ramach posiadanych stanów magazynowych
* if there is sufficient stock in the warehouse

Rysunki wykonane w listopadzie 2007r.
Drawings from: November 2007